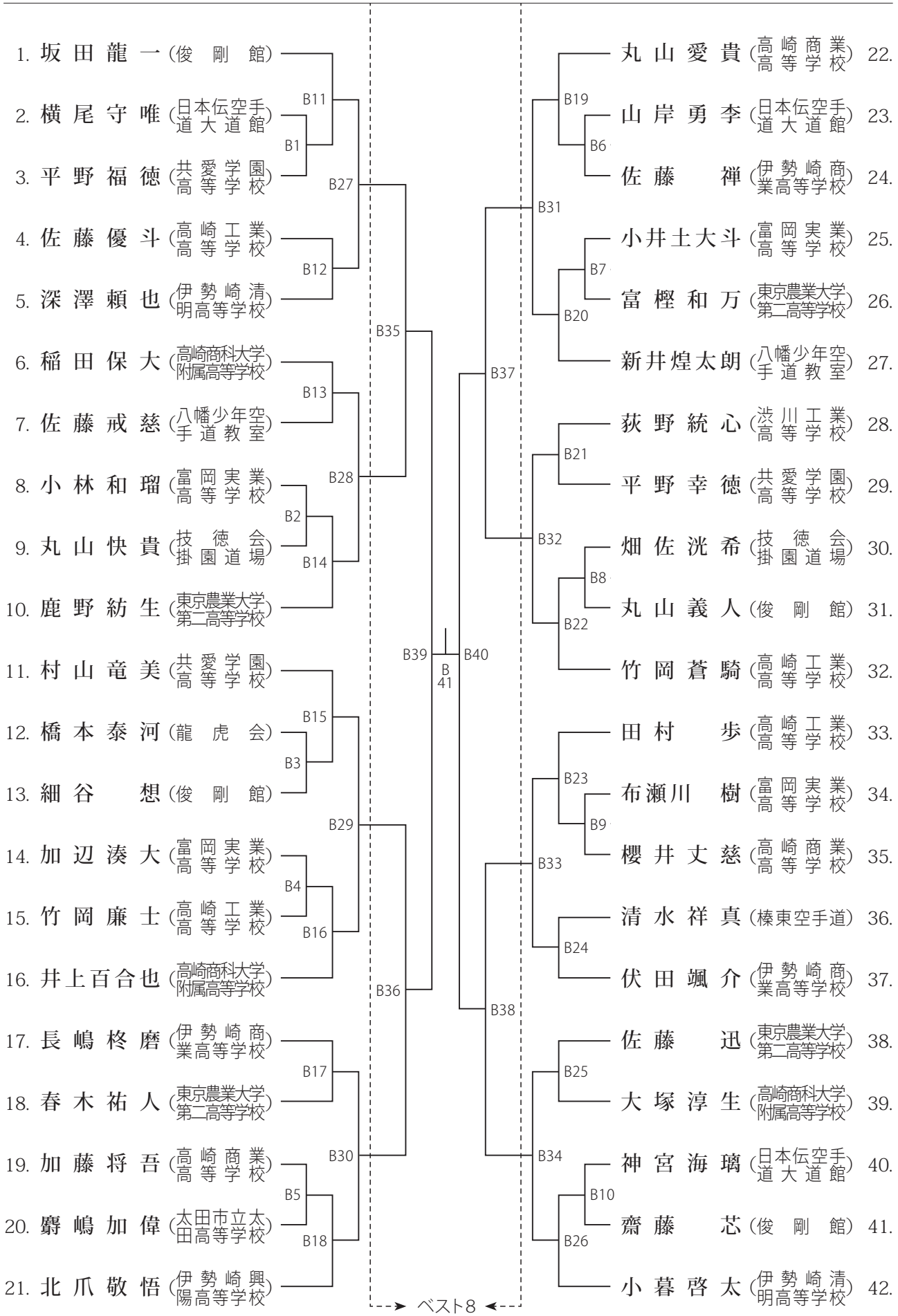〈男子　個人組手〉高校生ハイレベルの部