【形】中学生・男子【個人】

1. 松島大翔（道志館）
2. 松尾悠輝（大泉剛柔会）
3. 相川悠真（共愛学園中学校）
4. 長坂泉紀（八幡少年空手道教室）
5. 田部井悠斗（玄武館館林）
6. 岡田海斗（伊勢崎空手道教室玄友館）
7. 神原篤史（武徳館）
8. 島田泰綺（秀空館）
9. 大塚悠翔（太田市立西中学校）
10. 長谷川大翔（渋川空友館）
11. 栗原翔（尚武館）
12. 澤田陽士（正心館空手道教室）
13. 黒田智（東京農業大学第二高等学校中等部）
14. 魚木駿作（太田市立西中学校）
15. 橋爪到（富岡新井道場）
16. 宮内大河（道志館）
17. 尾崎登馬（錬誠塾）
18. 亀田逞生（秀空館）
19. 宮下智寛（太田市立太田中学校）
20. 花野剛琉（拳秀会）
21. 赤澤千浩（渋川空友館）
22. 萩原佑来（TK－CLUB）
23. 飯塚渉喜（渋川空友館）
24. 川上瑛斗（道志館）
25. 中村太一（錬誠塾）
26. 關塚蓮（玄光館）
27. 佐藤成真（群馬松濤塾）
28. 川島大馳（大泉剛柔会）
29. 佐藤啓助（正心館空手道教室）
30. 江澤玄太（太田市立西中学校）
31. 水澤律（健勇館）
32. 梅澤豪拳（武徳館）
33. 宮崎皓大（渋川空友館）
34. 加藤蓮人（太田市立西中学校）
35. 大島育海（太田市立城東中学校）
36. 福田煌羅（尚武館）
37. 今泉結雅（秀空館）
38. 阿部大和（MKC）
39. 笛木煌隼（渋川空友館）
40. 田島那央（伊勢崎空手道教室玄友館）
41. 堀玲碧（剛友会）

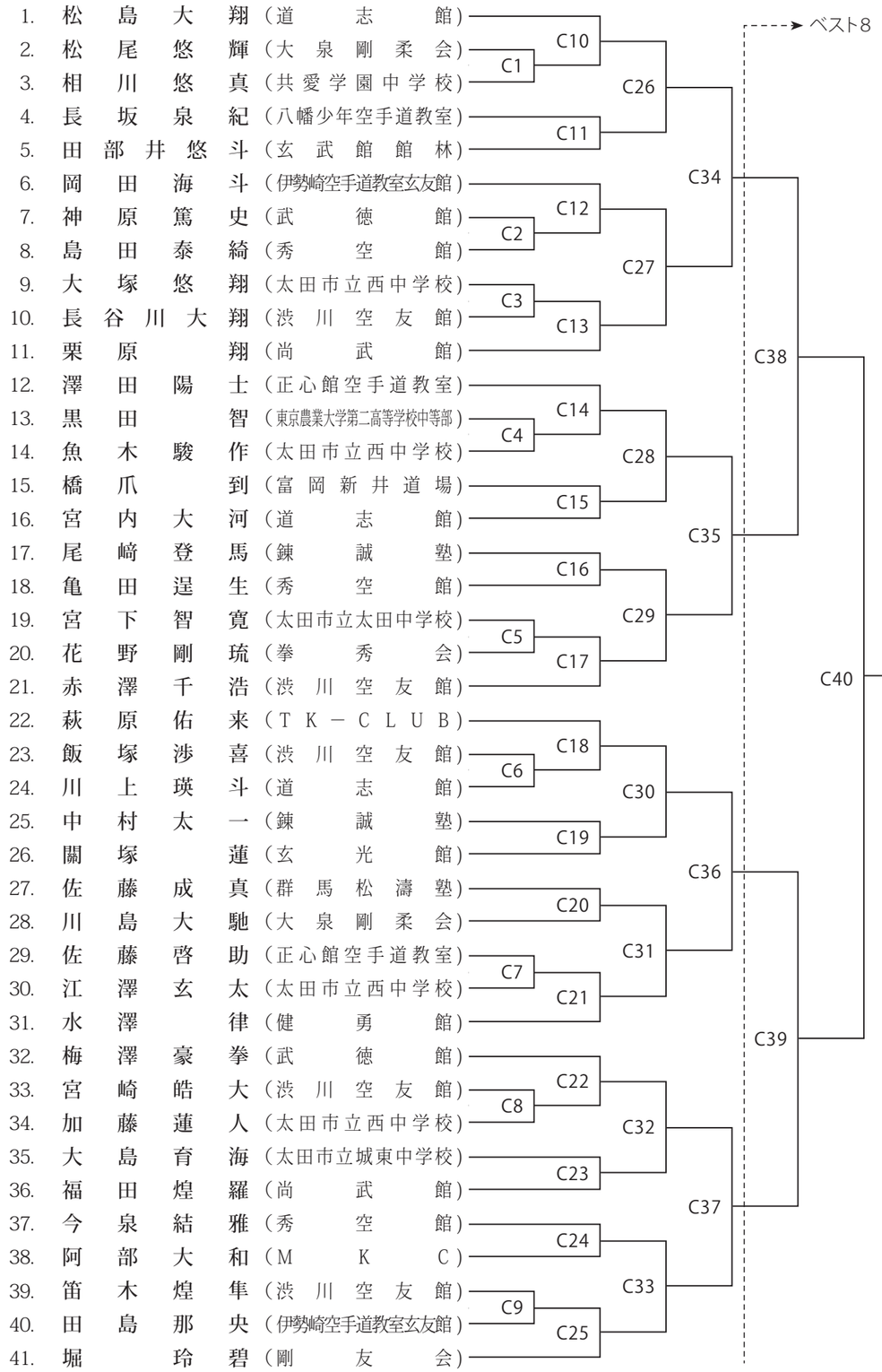

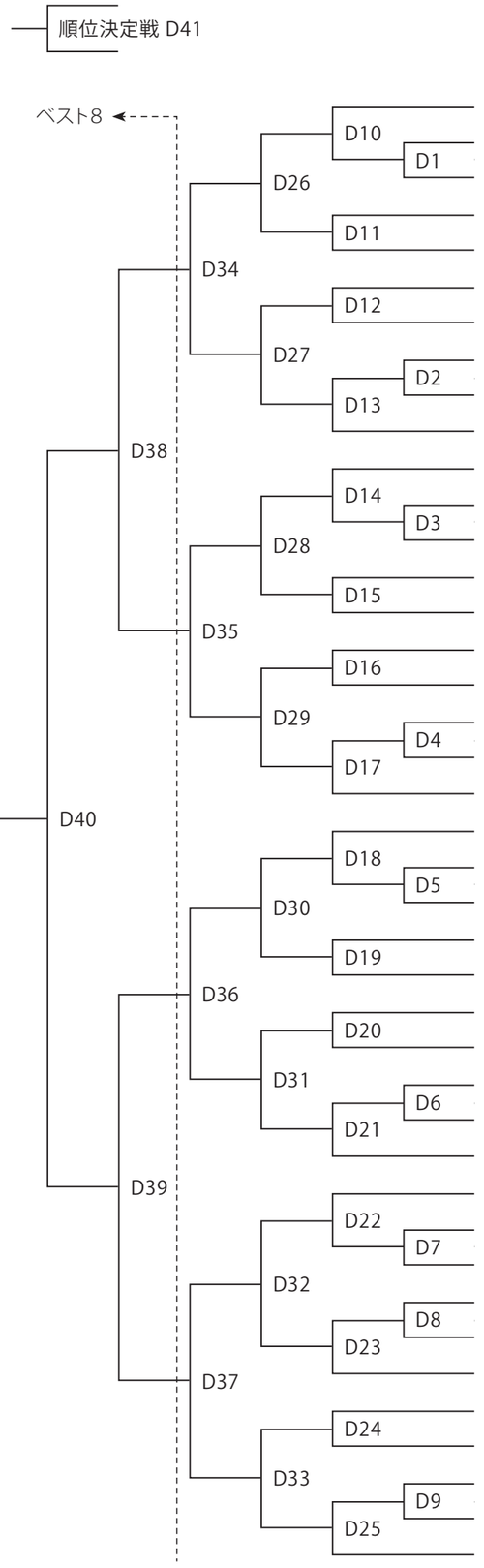

42. 川口愛琉（錬誠塾）
43. 高橋遥斗（大泉剛柔会）
44. 齊藤瑠海（日本伝空手道大道館）
45. 今泉開偉（拳秀会）
46. 羽鳥天人（高崎市立倉賀野中学校）
47. 須田樹（群馬町空手道教室クラブチーム1）
48. 針谷諒祐（太田市立西中学校）
49. 星野隆哉（秀道館）
50. 川柳比呂（伊勢崎空手道教室玄友館）
51. 庄司椋駕（渋川空友館）
52. 小泉綾斗（尚武館）
53. 須藤家偉（健勇館）
54. 高山祥太郎（秀空館）
55. 中山陽登（剛友会）
56. 野村醍葵（渋川空友館）
57. 江澤優誠（太田市立西中学校）
58. 塚越瑛士（龍虎会）
59. 小沼璃生（大泉剛柔会）
60. 中井結仁（正心館空手道教室）
61. 伊藤健（道志館）
62. 山路渚夏（太田市立南中学校）
63. 福原新大（渋川空友館）
64. 石橋優真（武徳館）
65. 原澤瑞稀（至誠館）
66. 島田真綺（秀空館）
67. 吉田漣（太田市立西中学校）
68. 都丸仁汰（正心館空手道教室）
69. 沈駿熙（剛友会）
70. 赤尾一樹（道志館）
71. 齋藤匠（東京農業大学第二高等学校中等部）
72. 大嶋凌英（渋川空友館）
73. 星山雄誠（玄武館館林）
74. 長嶋晄輝（空手道清永会）
75. 森田琥介（太田市立城東中学校）
76. 竹内碧思（MKC）
77. 齋藤陽希（富岡新井道場）
78. 指出璃久（太田市立西中学校）
79. 西凱大（エムアイ空手）
80. 髙橋煌大（道志館）
81. 大嶋瑞季（渋川空友館）
82. 小山颯太（大泉剛柔会）