【組手】高校生・女子

1. 島田千桜（高崎商科大学附属高等学校）
2. 西村心那（前橋工業高等学校）
3. 富澤羚（高崎商業高等学校）
4. 長島さら（伊勢崎清明高等学校）
5. 阪田乙樹（共愛学園高等学校）
6. 伊藤結衣（日本伝空手道大道館）
7. 大村夢乃（東京農業大学第二高等学校）
8. 村田紗來（伊勢崎清明高等学校）
9. 風間葵（龍虎会）
10. 坪井菜穂（前橋工業高等学校）
11. 木村瑚白（高崎商業高等学校）
12. 贄田こころ（高崎健康福祉大学高崎高校）
13. 川田真生（高崎商科大学附属高等学校）
14. 桑原咲紋（前橋工業高等学校）
15. 桒原百花（高崎工業高等学校）
16. 樋口舞杏（伊勢崎清明高等学校）
17. 清水桃歌（高崎商科大学附属高等学校）
18. 小林真夕（東京農業大学第二高等学校）
19. 丸橋礼奈（高崎商業高等学校）
20. 大圖光里（高崎商業高等学校）
21. 原澤結愛（東京農業大学第二高等学校）
22. 宮下陽菜（共愛学園高等学校）
23. 田中恋音（高崎商科大学附属高等学校）
24. 黒石美和（龍虎会）
25. 早乙女紗良（前橋工業高等学校）

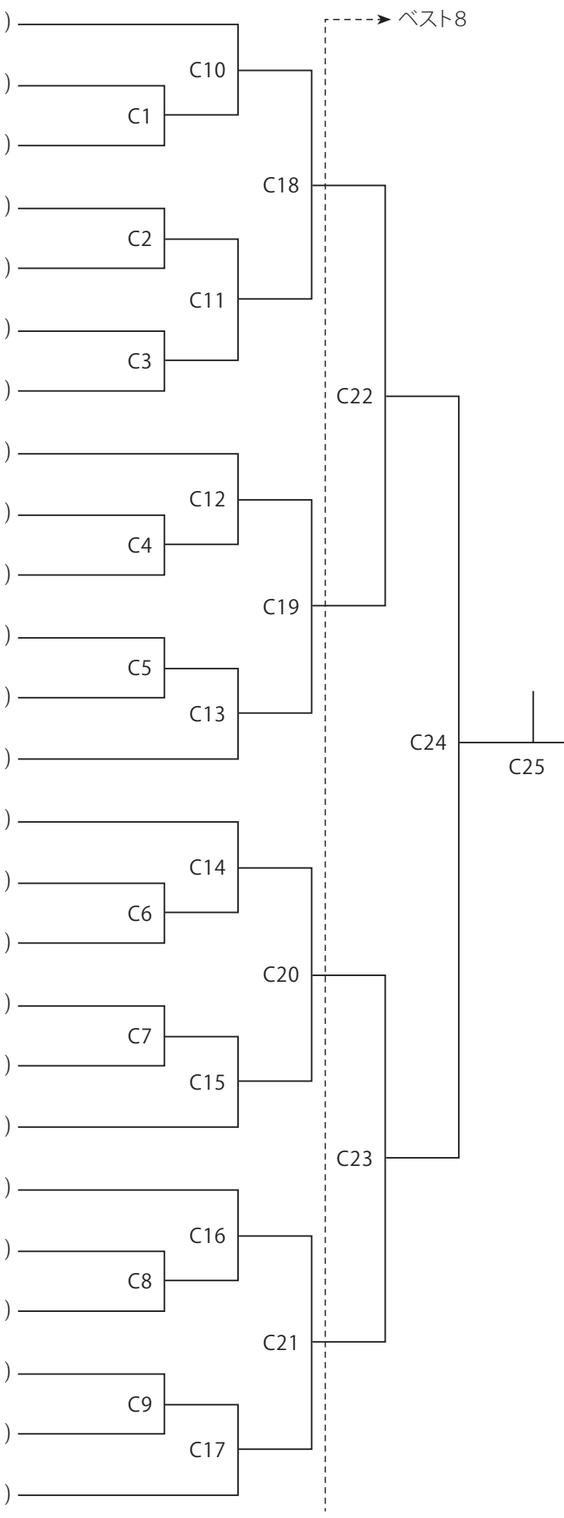

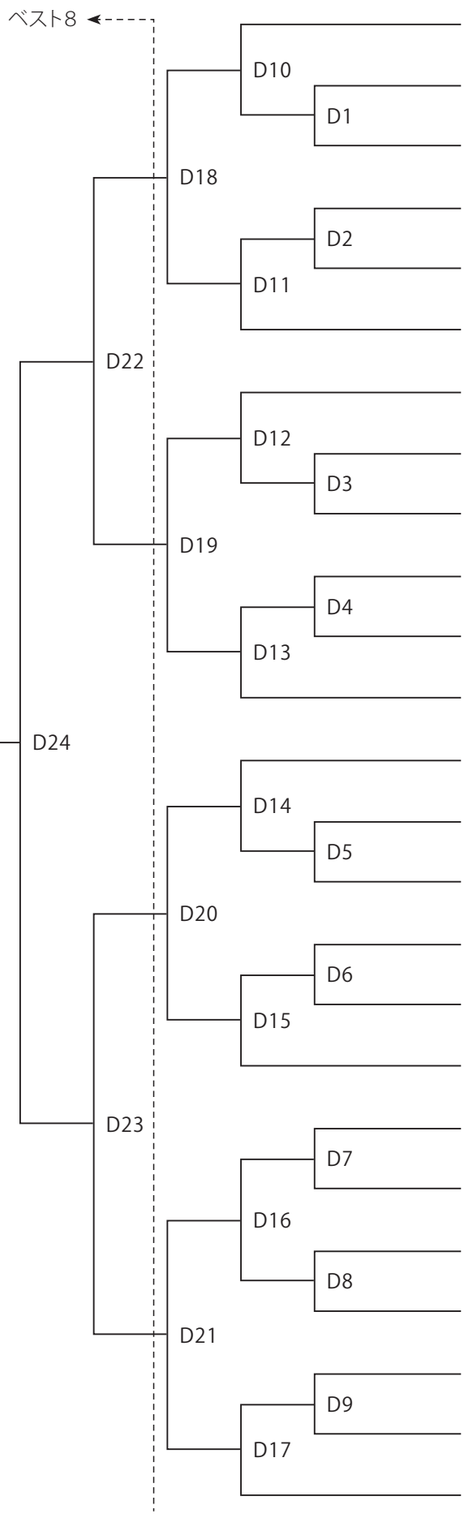

26. 磯田紗宝（前橋工業高等学校）
27. 樋口凜香（伊勢崎清明高等学校）
28. 芹沢音歌（高崎商科大学附属高等学校）
29. 佐藤茉歩（高崎商業高等学校）
30. 樋口実来（龍虎会）
31. 坂本璃音（共愛学園高等学校）
32. 川野ひいな（龍虎会）
33. 鈴木莉空（伊勢崎清明高等学校）
34. 長井友里（高崎工業高等学校）
35. 反町衣那（高崎商科大学附属高等学校）
36. 星野沙良（高崎商業高等学校）
37. 大渕杏（東京農業大学第二高等学校）
38. 渡辺瑠璃（高崎工業高等学校）
39. 早乙女結良（前橋工業高等学校）
40. 星香乃葉（伊勢崎清明高等学校）
41. 大橋美玲（龍虎会）
42. 黛采花（高崎商科大学附属高等学校）
43. 松田瑚々（高崎商業高等学校）
44. 神戸葉月（伊勢崎清明高等学校）
45. 中河原紗理梨（桐生第一高等学校）
46. 徳井彩姫（高崎商科大学附属高等学校）
47. 吉田怜生（高崎健康福祉大学高崎高校）
48. 蔦木伶衣（高崎商業高等学校）
49. 江原乃亜（前橋工業高等学校）
50. 藤澤まゆ（東京農業大学第二高等学校）